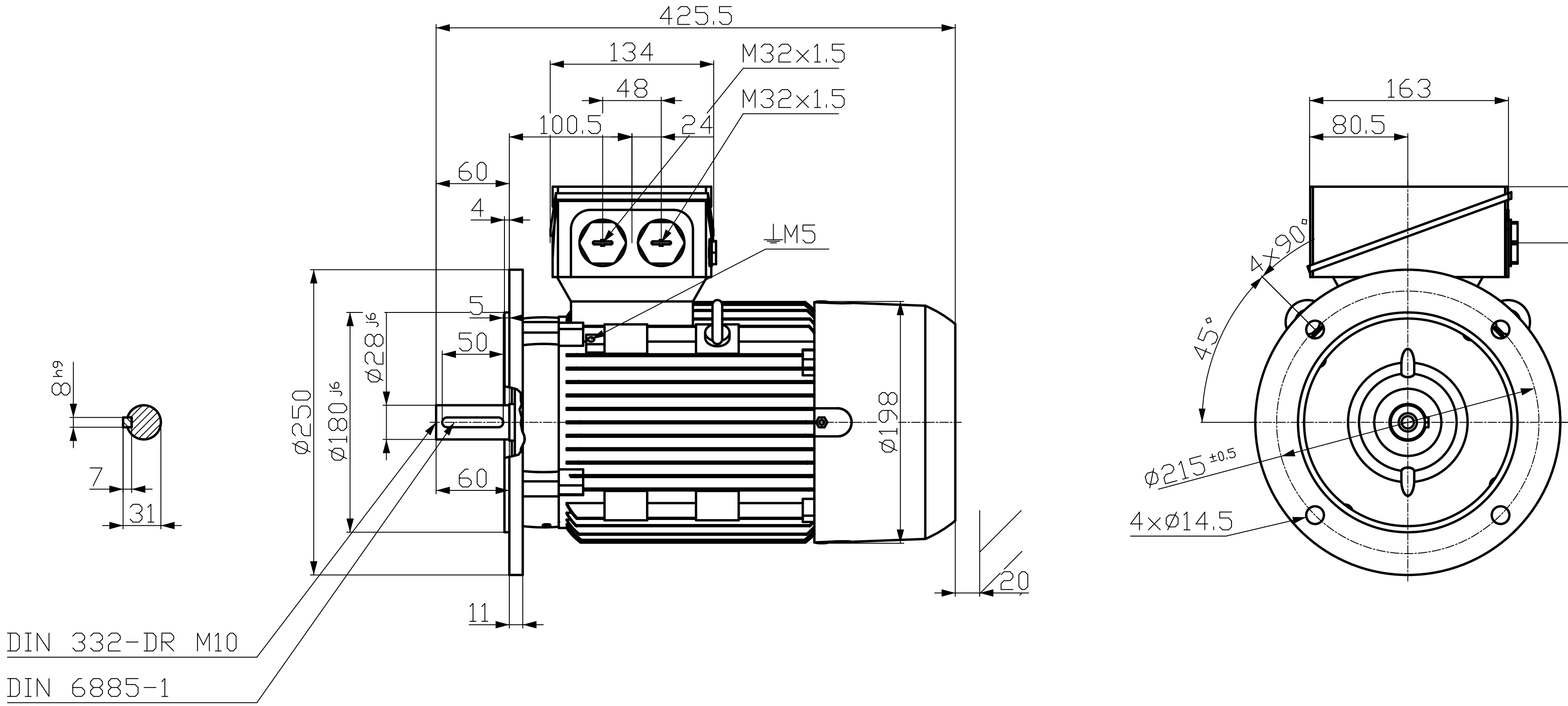

Tolerance	Surface	Material	Weight	Scale
			-	mm

1LE1603-1AA43-4FB4 -	Author Creator DTK Approval Department	Dimensional drawing MaÇzeichnung
	Change Order	MLFB / Doc Type
SIEMENS	Doc State 3/8/17	Item No / Paper Size A3
	Revision / Index / RS	Doc No / 1st Language en / 2nd Language de
©Siemens AG 2016	Project No -	Ref No - / Sheet 1 of 1

Transmittal, reproduction, dissemination and/or editing of this document as well as utilization of its contents and communication thereof to others without express authorization are prohibited. Offenders will be held liable for payment of damages. All rights created by patent grant or registration of a utility model or design patent are reserved.

Weitergabe sowie Vervielfältigung, Verbreitung und/oder Bearbeitung dieses Dokumentes, Verwertung und Mitteilung seines Inhaltes sind verboten, soweit nicht ausdrücklich gestattet. Zuwiderhandlungen verpflichten zu Schadenersatz. Alle Rechte für den Fall der Patenterteilung, Gebrauchsmuster- oder Geschmacksmustereintragung vorbehalten

Confié à titre de secret d'entreprise. Tous droits réservés.
Comunicado come secredo empresarial. Reservados todos os direitos.
Confiado como secreto de empresa. Nos reservamos todos los derechos.